Symbolische Darstellung
Symbolic Illustration

Fleischmann **Ersatzteilliste**
Replacement Parts

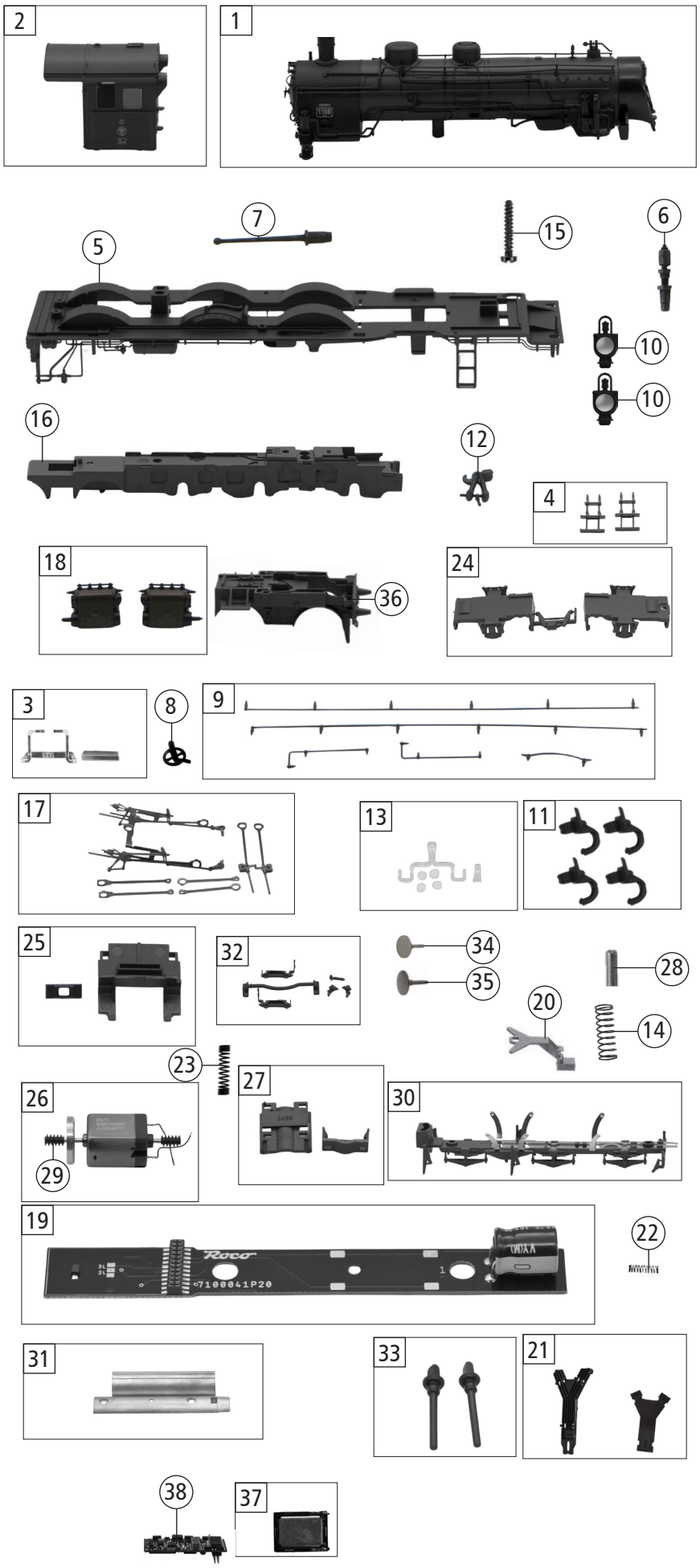

7100041	K.P.E.V. HANNOVER	=	
7110041		=	🔊
7120041		~	🔊

Pos. Nr. Pos.no.	Beschreibung Description	Art.-Nr. Art.no.	Preisgruppe Price bracket
1	Kessel o. FH 7100041 - KPEV Hannover 1108 Boiler 7100041 - KPEV Hannover 1108	154870	31
2	Führerhaus 7100041 - KPEV Hann. 1108 Driver's cab ass.7100041-KPEV Hann. 1108	154871	31
3	Lichtleiter + Abdeckung Light conductor and light cover	13411703	12
4	TS - Treppen Fst. S10.1 Part set - Stair	22480901	7
5	Umlaufblech KPEV 1108 Running board	154876	15
6	Pfeife Whistle	00194607	4
7	Rangiergriff Shunter handrail	00194711	3
8	Handrad Hand wheel	00194716	3
9	TS - Griffe Part set - handles	00194724	9
10	Petroliumlampe Petroleum lamp	00194804	8
11	TS - Bremsschlauch Brake hose-pipe set	00194815	11
12	Kupplungshaken Coupling hook	00194824	2
13	TS - LIchtleiter + Linsen Part set lens	150880	8
14	Druckfeder Draw spring	00764310	1
15	Blechschraube M1,8x9,5 mm Tapping screw	00713309	1
16	Lokgrundrahmen Main frame	154874	18
17	Steuerung kpl..+ Kuppelstangen Complete valve gear + coupling rods	32480901	32
18	Zylinderblock l+r Cylinder l+r	154877	15
19	Platine kessel Platine boiler	154873	18
20	Deichsel Short coupling reception	00384023	6
21	Deichsel und Abdeckung Short coupling reception and shaft cover plate	38416401	12
22	Andruckfeder f. Radsatz Pressure spring for wheelset	00764328	1
23	M-Kontaktfeder D=2,4 L=22,7 mm Motor contact spring	136207	6
24	Abdeckplate v+h Cover plate front + back	43413801	11
25	TS - Lichtabdeckung Part set - Light cover	154890	6
26	Motow with sch. + 2 schnecken Motor with flywheel + 2 worm gear	154883	24
27	Motorhalter v+h Motor mount f+b	154888	4
28	Achse D=2mm L=10mm Axle	00524002	2
29	Schnecke Z =1 Worm gear	00564606	5
30	Lokboden m. Kontakt Loco floor with contact	154878	16
31	Kessel gewicht oben + unten Boiler weight top + bottom	154872	31
32	TS - Umlaufblech Part set - running board	154879	10
33	Kolbenschutzrohr Piston protection tube	00194117	6
34	Stangenpuffer flach Shank buffer flat	00754035	4
35	Stangenpuffer gewölbt Shank buffer curved	00754036	4
36	Rahmen Vorderteil Front frame section	154875	18
Sound			
37	Lautsprecher Loudspeaker	129524	13
38	Sounddecoder Sound decoder	147377	39

Änderungen in Konstruktion und Ausführung vorbehalten
We reserve the right to change the construction and specification

Symbolische Darstellung
Symbolic Illustration

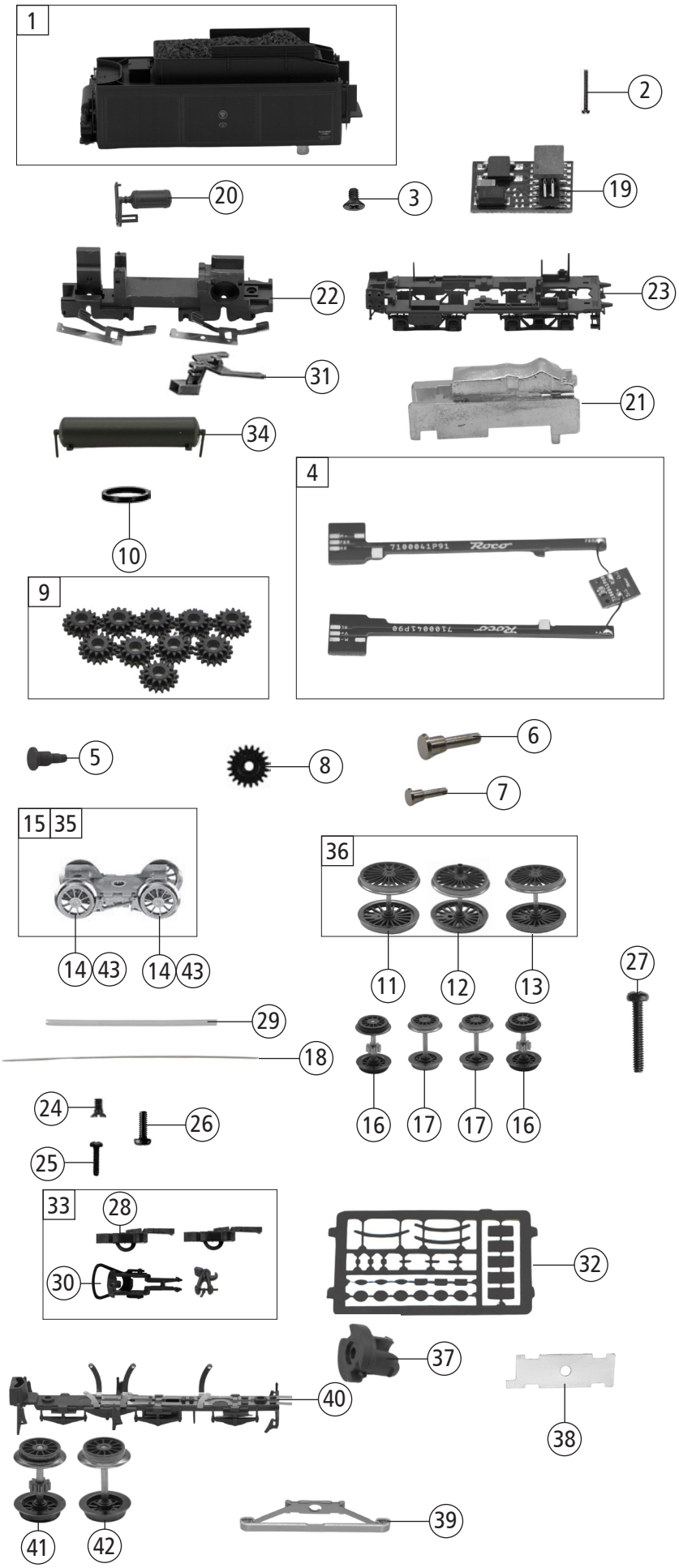

Fleischmann

Ersatzteilliste
Replacement Parts

7100041	K.P.E.V. HANNOVER	=	
7110041		=	🔊
7120041		~	🔊

Pos. Nr. Pos.no.	Beschreibung Description	Art.-Nr. Art.no.	Preisgruppe Price bracket
1.	Tendergehäuse kpl. Tender body complete	154881	20
2	ZK - Schraube Screw	00700420	1
3	SK - Schraube Screw	00702405	1
4	Tenderplatine Platine tender	154889	18
5	Bolzen f. zahnrad Bolt for wheel	00730517	3
6	Kuppelbolzen 4,2 mm Coupling pin	00730554	2
7	Kuppelbolzen 3,9 mm Coupling pin	00730555	1
8	Zahnrad Z=20 M0,5 Reduction gear	00564161	5
9	Zahnrad Z=13/18 M0,5 Reduction gear	00564130	2
10	Haftreifen Traction tyre	00544007	1
11	Kuppelradsatz Coupled wheelset rear	53418500	16
12	Treibradsatz Driving wheelset	53418400	16
13	Treibradsatz Driving wheelset	53418300	16
14	Laufradsatz Carying wheelset	53418200	12
15	Vorlaufgestell Leading bogie	37480901	20
16	Radsatz Tender m.2 Haftr m. Zahnrad Wheelset with 2 adhesion ring w. gear	154884	12
17	Radsatz tender o. Hr o. ZR Wheelset w.o.adhesion ring w.o. gear	154885	10
18	Richtfeder Leaf spring	00764021	2
19	Brückenstecker 16 Plux Connector 16 Plux	130528	18
20	Luftkessel tender Air tank tender	22413801	6
21	Tendergewicht Tender ballast	00264138	17
22	Tendergrundrahmen Tender base frame	154886	15
23	Tenderrahmen Tender frame	154887	12
24	SK-Schraube + M1,6x4 mm SK-Screw	115161	3
25	GF-Schraube M2x8 mm GF-Screw	114923	3
26	GF-Schraube M1,6x5 mm GF-Screw	115269	3
27	Schraube M 2x20 mm Screw	108926	3
28	Kurzkupplung-Vorentkupplung Short coupling- pre-uncoupling	115550	6
29	Blatrichtfeder Leaf spring	00764005	2
30	Standardkupplung Standard coupling	89246	6
31	Deichsel tender hinten Short coupling tender back	38403200	6
32	Tafelsatz Set of panels	154892	18
33	Zurüstbeutel Bag with accesories	154891	18
34	Gaskessel Tender l+b Gas boiler	154882	8
AC-Wechselstrom			
35	Vorlaufgestell Leading bogie	37390901	20
36	TS - Treibraider Part set - Driving wheels	154893	26
37	Klemmstück AC Clamping block	00621002	9
38	Kontaktblech Contact plate	00621003	6
39	Schleifer Slider	00692021	13
40	Lokboden m. Kontakt Loco floor with contact	154894	12
41	Radsatz m. Haftr m. Zahnrad Wheelset with adhesion ring w. gear	53414900	13
42	Radsatz o. Haftr o. Zahnrad Wheelset without adhesion ring w/o. gear	53415000	9
43	Vorlaufradsatz Carying wheelset	53418700	12